Manufacturing Forward

DRUCKLUFTFILTER SERIE GON

www.mikropor.com

mikropor

Manufacturing Forward

mikropor

Mit der Leidenschaft die Technologie der Zukunft zu produzieren, wurde Mikropor im Jahr 1987 gegründet. Heute sind wir einer der weltweit führenden Hersteller von Produkten für Luftfiltration und Drucklufttechnologie.

Unter Anwendung neuester Produktionsmethoden werden fortschrittliche Produkte und Systemlösungen hergestellt, die in über 140 Ländern unsere Kunden begeistern.

Mit der Passion für Innovation, Technologie und Qualität sind wir heute weltweit erfolgreich. Unsere Produkte übertreffen die Erwartungen unserer Kunden, als Unternehmen sind Umweltbewusstsein und menschliche Wertschätzung unsere Leitsätze.

Diese Mission ermöglicht unser konstantes Wachstum und die Verbreitung unserer Filtrationstechnologien für eine bessere Umwelt weltweit.

www.mikropor.com

DRUCKLUFTFILTER SERIE GON

Serie GON

Als konsequente Weiterentwicklung unserer Produkte, mit denen wir die Erwartungen und Bedürfnisse unserer Kunden übertreffen, verfügen wir mit der neuen GON Serie über industrielle Druckluftfilter mit hocheffizienter Filtration und geringstem Differenzdruck.

Die neue GON Serie ist jetzt in weiteren Größen erhältlich und bietet zuverlässige Performance bei der Filtration in Druckluftsystemen.

Für die Anwender erleichtert sich der Austausch des Filterelements und der Zusammenbau des Filters wird durch die neue Konstrution extrem vereinfacht. Diese basiert auf dem spielfreien Design durch das neue "Zero Clearance" Konzept.

Die GON Serie ist besonders wirtschaftlich und wird entsprechend dem Standard ISO 8573 produziert. Die ausgereifte Aluminiumkonstruktion erfüllt alle Anforderungen der Druckgeräterichtlinie (DGRL).

14 Modelle zwischen 35m³/h und 1200m³/h

Eigenschaften

- Volumenstrom 35 m³/h – 1200 m3/h
- Anschlüsse ¼" – 4" mit BSP oder NPT Gewinde
- Poren- und lunkerfreie Aluminiumkonstruktion
- Optionen:
  - Standard-Ablass mit ¼" Anschluss oder
  - Ablassfrei mit ½" Anschluss und Adapter
- Anwenderfreundliche Verbindungsclips und Wandbefestigungen
- Hergestellt entsprechend ISO 8573
- "Zero Clearance" Konzept
- Korrosionsbeständig
- Click-System für korrekte Montage des Filterelementes
- Differenzdruckanzeige serienmäßig

Serie GON-HC

In Ergänzung der GON-Serie hat Mikropor die GON-HC Serie entwickelt. Die GON-HC Serie kommt in Anlagen mit hohem Druckluftbedarf zum Einsatz.

Mit der GON-HC Serie erweitern wir das Einsatzspektrum der Filter in Druckluftanlagen. Die GON-HC Serie deckt problemlos Volumenströme bis 5400 m³/h in Druckluftanlagen ab.

Die Filter der GON-HC Serie erfüllen in Druckluftsystemen ebenfalls die Standards der ASME.

6 Modelle zwischen 1550 m³/h und 5400 m³/h

DRUCKLUFTFILTER SERIE GON

Eigenschaften Serie GON-HC

- Volumenstrom 1550 m3/h – 5400 m3/h
- Anschlüsse ¼" – 4" mit BSP oder NPT Gewinde
- Poren- und lunkerfreie Aluminiumkonstruktion
- Optionen:
  - Standard-Ablass mit ¼" Anschluss oder
  - Ablassfrei mit ½" Anschluss und Adapter
- Anwenderfreundliche Verbindungsclips und Wandbefestigungen
- Hergestellt entsprechend ISO 8573
- "Zero Clearance" Konzept
- Korrosionsbeständig
- Click-System für korrekte Montage des Filterelementes

Vorteile der Serie GON

- Niedrige Investitionskosten
- Geringe Wartungskosten
- Kompaktes Design
- Einfache Installation und Nutzung
- Hohe Leistung
- Getestet von unabhängigen Prüfinstituten

Klasse	Reinheitsklassen bei Druckluft nach ISO 8573-1:2010							
	Feststoffpartikel					Wasser		Öl
	Maximale Anzahl an Partikeln pro m^3			Partikelgrösse (µm)	Massekonzentration (mg/m^3)	Drucktaupunkt Dampf (°C)	Flüssigkeit (g/m^3)	Gesamtanteil Öl (flüssig, Aerosol, Nebel) (mg/m^3)
	0.1-0.5 µm	0.5-1 µm	1-5 µm					
0	Durch den Nutzer individuell festgelegte, strengere Anforderung als Klasse 1							
1	≤20000	≤400	≤10	-	-	≤-70°C	-	≤0.01
2	≤400000	≤6000	≤100	-	-	≤-40°C	-	≤0.1
3	-	≤900000	≤1000	-	-	≤-20°C	-	≤1
4	-	-	≤10000	-	-	≤+3°C	-	≤5
5	-	-	≤100000	-	-	≤+7°C	-	-
6	-	-	-	5	5	≤+10°C	-	-
7	-	-	-	40	10	-	0.5	-
8	-	-	-	-	-	-	5	-
9	-	-	-	-	-	-	10	-

Feststoffpartikel	Wasser	Öl
Element-Typ P - Klasse 3	Mikropor Kältetrockner entsprechen Klasse 4	Element-Typ P - Klasse 3
Element- Typ X - Klasse 2		Element- Typ X - Klasse 2
Element- Typ Y - Klasse 1	Mikropor Absorptionstrockner entsprechen Klasse 1 oder 2	Element- Typ Y - Klasse 1
Element- Typ A - N/A		Element -Typ Klasse 1 (Beim Einsatz von Y Elementen)

DRUCKLUFTFILTER SERIE GON

DRUCKLUFTERZEUGUNG	AUFBEREITUNG 1	ANWENDUNG	ISO 8573.1: 2010 KLASSE
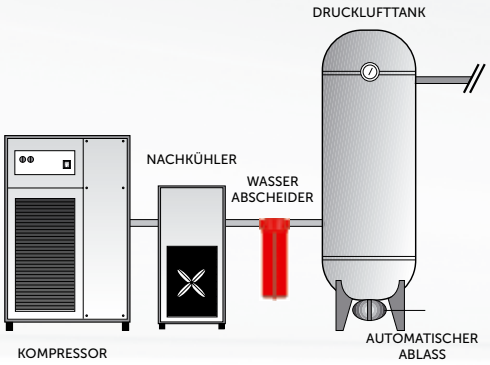	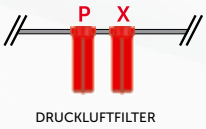	EINFACH	2.-.2
	AUFBEREITUNG 2		
	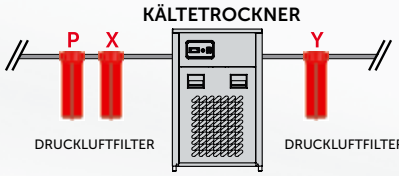	ALLGEMEINE ANFORDERUNG	1.4.1
	AUFBEREITUNG 3		
	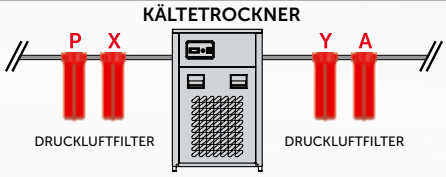	GERUCHFREI	1.4.1
	AUFBEREITUNG 4		
	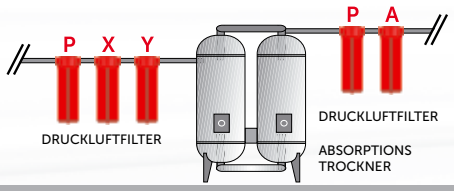	KRITISCH	1.2.1 (-40°C / -40°F) 1.1.1 (-70°C / -94°F)

DRUCKLUFTFILTER SERIE GON

Eigenschaften der Filterelemente

Die Filterelemente bieten einen hohen Filtrationsgrad von 1 Mikron bis zu 0,01 Mikron. Die langlebige Konstruktion in Verbindung mit effizenten Filtermaterialien ermöglicht eine konstante Filterleistung mit optimierten Wechselintervallen. Die Kunststoffgriffe erlauben einen einfachen Filterwechsel.

Einfache Handhabung der Mikropor Filterelemente

1- Zuverlässige Verbindung zwischen Filtermedium und Gehäuse

2- Der gelochte Edelstahlkern mit spiralförmigen Windungen bietet hohe Stabilität und Wiederstandsfähigkeit bei Druckschwankungen. Die diagonale Luftführung durch das Element erhöht die Leistung.

3- Das PVC-imprägnierte Schaumelement unterstützt die Wasser-/Ölabscheidung.

Vorteile der Mikropor Filterelemente

- Hohe Energieeffizienz durch geringen Druckabfall.
- Langlebig bei hohen Druckverhältnissen (20 bar).
- Vier verschiedene Filterklassen ermöglichen die Anwendung in den unterschiedlichsten Einsatzbereichen.
- Hocheffiziente Filter, die auch kleinste Partikel bis zu 0,01 Mikron und darunter bei 20 bar Druck eliminieren.
- Minimierter Luftverlust durch die optionale verlustfreie Ablassfunktion.
- Getestet von unabhängigen Prüfinstituten.

DRUCKLUFTFILTER SERIE GON

Filterverbindung

Verbindungsstücke ermöglichen die einfache Reihenschaltung mehrerer Filterlemente ohne zusätzliche Verrohrrung. Die optionalen Wandanschlüsse ermöglichen eine zuverlässige Befestigung.

Drainagerippen

Die integrierten Drainagerippen unterstützen den Kondensatabfluss.

Korrekturfaktor

Zur Bestimmung der Durchflussmenge bei Betriebsdruck multiplizieren Sie die Nenndurchflussmenge des Filters mit dem Korrekturfaktor des entsprechenden Betriebsdruckes laut Tabelle.

Arbeitsdruck (bar)	PSI	Korrekturfaktor
1	15	0.5
3	44	0.71
5	73	0.87
7	100	1
9	131	1.12
11	160	1.22
13	189	1.32
15	218	1.44
16	232	1.50
18	261	1.57
20	290	1.63

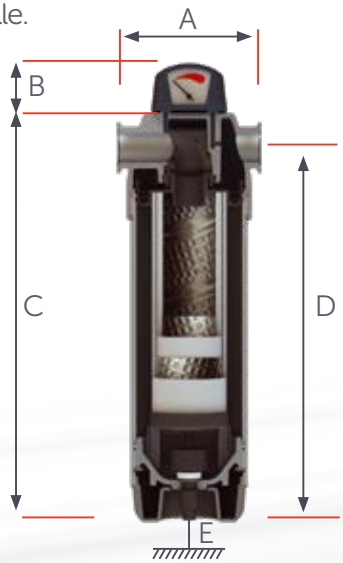

Zero Clearance

Die innovative Konstruktion, unser „Zero Clearance" Konzept, ermöglicht werkzeugfrei einen einfachen und schnellen Wechsel des Filterelementes.

Eloxierung

Das eloxierte Gehäuses bietet einen leistungsfähigen Oberflächenschutz. Eloxierte Oberflächen sind deutlich korrosionsbeständiger als beispielsweise chromatierte Oberflächen.

Optionen

- Kondensatablass: automatisch / manuell / verlustfrei
- Mit oder ohne Druckanzeige
- O-Ringe: Viton®

Optionale Filter

- Grad „S": Sterilfilter
- Grad"H": Aktivkohle Filter
- Grad „T": 25 Mikron Grobstaubfilter
- Grad „HT": Hochtemperatur beständige Filter

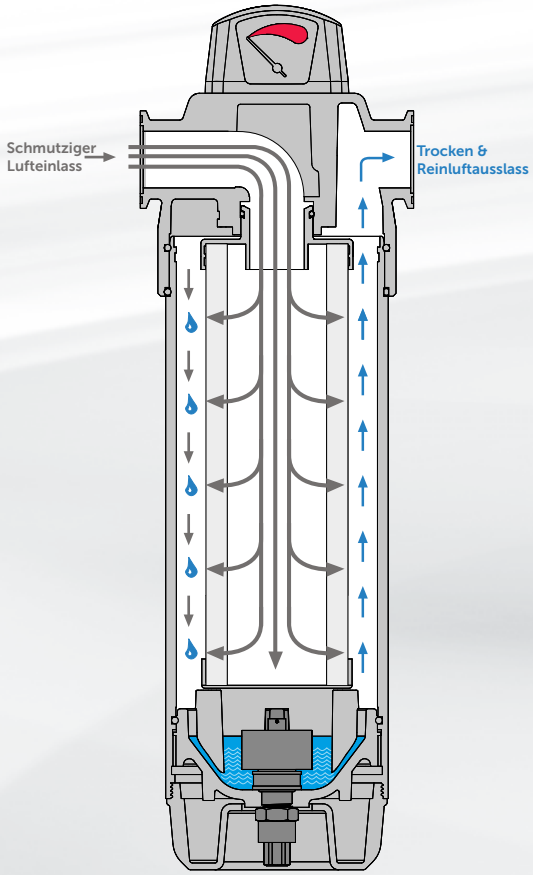

Garantierte Zuverlässigkeit der GON Serie zertifiziert durch unabhängige Prüfungsinstitute.

DRUCKLUFTFILTER SERIE GON

Technische Daten

Modell	Anschluss			Durchfluss		Max. Arbeitsdruck (bar)	Filterelement	Gehäuse Abmessungen (mm)				
				(m^3/h)	(cfm)			A	B	C	D	E
GON-35	1/4"	3/8"	1/2"	35	21	20	MON35	90	36,5	214	192	19
GON-55	1/4"	3/8"	1/2"	55	33	20	MON55	90	36,5	251,5	230	19
GON-70	3/8"	1/2"	-	70	42	20	MON70	128	45	273	249,5	32
GON-100	3/8"	1/2"	-	100	60	20	MON100	128	45	302,5	279	32
GON-125	3/8"	1/2"	-	125	75	20	MON125	128	45	343	319,5	32
GON-150	3/4"	1"	-	150	90	20	MON150	140	45	369	334,5	31
GON-225	3/4"	1"	-	225	135	20	MON225	140	45	398	364,5	31
GON-300	1 1/4"	1 1/2"	-	300	180	20	MON300	140	45	474	432	31
GON-400	1 1/4"	1 1/2"	-	400	240	20	MON400	140	45	564	522	31
GON-500	1 1/4"	1 1/2"	2"	500	300	20	MON500	151	45	511	464,5	25
GON-600	1 1/2"	1 1/2"	2"	600	360	20	MON600	151	45	626	579,5	25
GON-800	1 1/4"	1 1/2"	2"	800	480	20	MON800	151	45	696	649,5	25
GON-1000	1 1/4"	1 1/2"	2"	1000	600	20	MON1000	151	45	851	804,5	25
GON-1200	1 1/4"	1 1/2"	2"	1200	720	20	MON1200	151	45	976	929,5	25
GON-HC-1550	2 1/2"	3"	-	1550	930	20	MONHC1550	240	45	707	659,5	25
GON-HC-2000	2 1/2"	3"	-	2000	1200	20	MONHC2000	240	45	862	814,5	25
GON-HC-2700	2 1/2"	3"	-	2700	1620	20	MONHC2700	240	45	987	939,5	25
GO-HC-3400	DN100	-	-	3400	2040	16	MO3400	360	45	871	810	30
GO-HC-4500	DN100	-	-	4500	2700	16	MO4500	360	45	926	865	30
GO-HC-5400	DN100	-	-	5400	3240	16	MO5400	360	45	1070	1009	30

Daten	Partikel Filter	Filter für Allgemeines Zweck	Ölentfernungs Filter	Aktivkohlen Filter
Grad	P	X	Y	A
Partikel Entfernung (µm)	5	1	0.01	0.01
Max. Restölgehalt bei 21°C (mg/m^3)	5	0.5	0.01	0.003
Max. Betriebstemperatur (°C)	80	80	80	50
Anfänglicher Druckverlust (mbar)	40	80	100	80
Druckverlust für Elementwechsel (mbar)	700	700	700	700
Farbe Filterelement	Weiss	Weiss	Weiss	Edelstahl

Anzeige
Differenzdruck-Manometer

Kondensatablass
Elektrisch Einstellbar
Extern mit Schwimmer
Verlustfreier Ablass
Manuell

Für 0,003 mg/m^3 Qualitätsöl in der Luft sollte die Eintrittstemperatur 25°C betragen.

Anmerkungen

1) Nenn-Durchflussrate bei 7 bar Druck, 20°C Umgebungstemperatur und Ansaugdruck entsprechend ISO 7183. Zur Berechnung der Durchflussrate bei abweichendem Betriebsdruck verwenden Sie die Korrekturfaktoren laut Tabelle auf Seite 9.
2) Grad A Elemente sind nicht für die Verwendung bei stark verölter Druckluft geeignet.
3) Grad P, X und Y Elemente müssen periodisch je nach Einsatz ersetzt werden, spätestens nach 8000 Stunden.
4) Grad A Elemente sollten periodisch je nach Einsatz ersetzt werden, spätestens alle 12 Monate.
5) Grad A Elemente absorbieren keine Gase wie Kohlenmonoxid oder Kohlendioxid. Bitte kontaktieren Sie Mikropor bei Fragen hierzu.
6) Die Durchflussraten beziehen sich auf 7 bar Arbeitsdruck. Für Durchflussraten bei abweichenden Betriebsdrücken verwenden Sie die oben aufgeführten Korrekturfaktoren.
7) Alle Filter sind sowohl für die Anwendung mit mineralischen- als auch synthetischen Ölen geeignet.
8) Alle Filter sind standardmäßig mit Differenzdruckanzeigen ausgerüstet. Ausgenommen sind die Aktivkohlefilter.
9) Alle Filter entsprechen der Druckgeräterichtlinie 2014/68/EU.

Bestellung

Die vollständge Filternummer beinhaltet das Modell, die Anschlussgröße und den Grad des Filterelementes. Zum Beispiel:

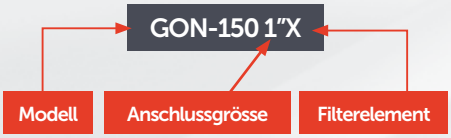

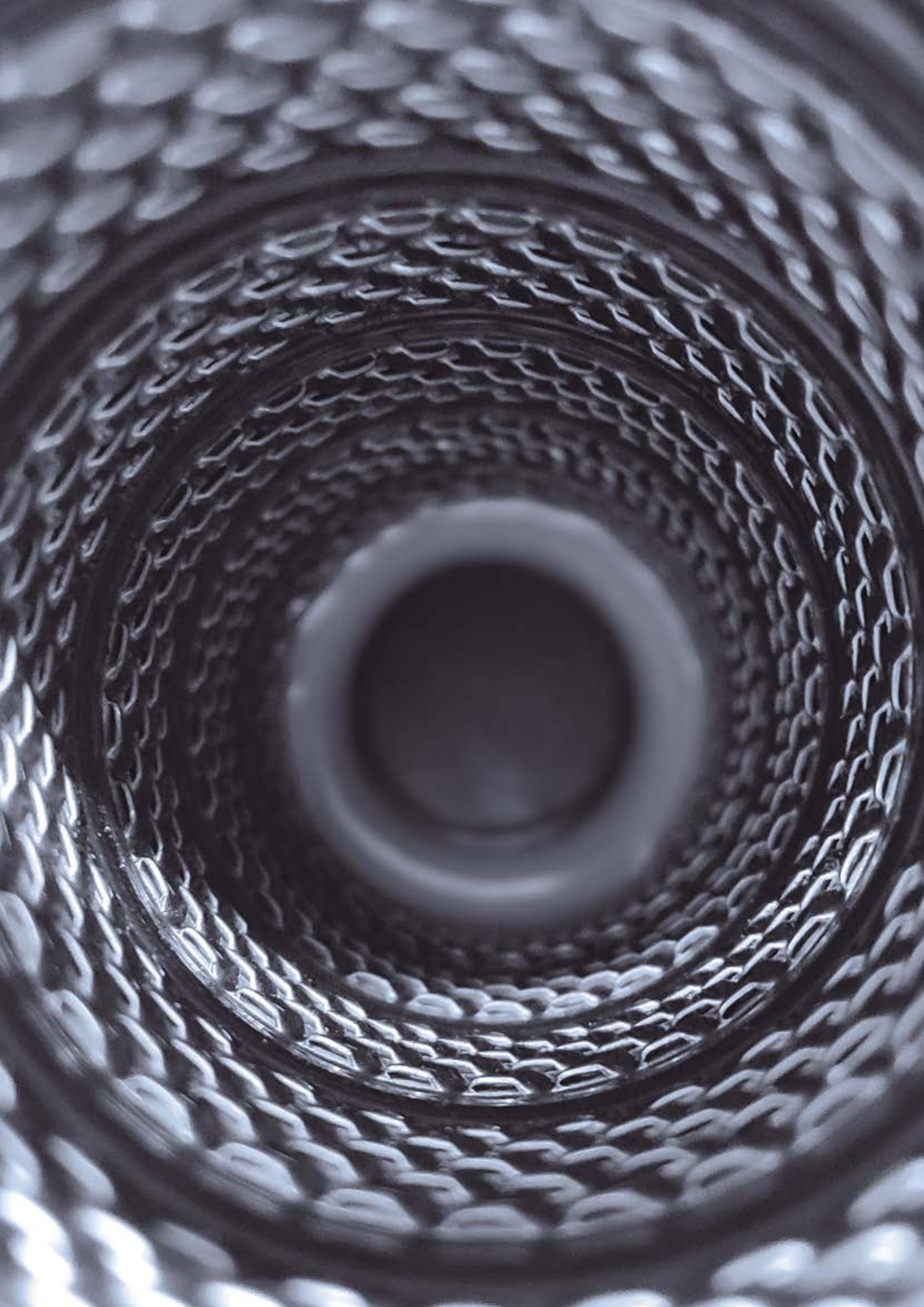

DRUCKLUFTFILTER SERIE GON

mikropor

I. OSB Oguz Caddesi No: 5, 06935, Ankara-Turkey
+90 312 267 0700 mikropor@mikropor.com
mikropor
www.mikropor.com

180521

Sämtliche Rechte vorbehalten. © 2019, Mikropor. Ohne Genehmigung darf kein Teil dieser Publikation in irgendeiner Form veröffentlicht, geändert oder vervielfältigt werden.